900XP avojalusta, 800 mm



391154 (E9BANH00O0)
Avojalusta 800 mm

Ominaisuudet

- Ovet, vetolaatikostot, lämmityssarjat ja johteet GN-astioille tilattavissa erikseen.
- Avojalustassa voidaan säilyttää patoja, kattiloita ja uunipeltejä sekä muita tarvikkeita.
- Toimitetaan 150 mm:n korkeussäädettävillä, ruostumattomasta teräksestä valmistetuilla jaloilla.
- Yksikkö voidaan asentaa helposti 900XP sarjan laitteiden alle.

Rakenne

- Valmistettu ruostumattomasta teräksestä Scotch Brite viimeistelyllä täyttäen siten korkeimmat hygieniastandardien vaatimukset.
- Syvyys (93 cm) takaa suuremman työskentelytilan.

Yritys varaa oikeuden muuttaa tuotetietoja ilman erillistä ilmoitusta. Informaatio oikea tulostusajankohtana

Tekniset tiedot

Avaintieto

Ulkomitat, leveys:	800 mm
Ulkomitat, syvyys:	785 mm
Ulkomitat, korkeus:	600 mm
Nettopaino:	35 kg

Asennuspiirustukset

Edestä

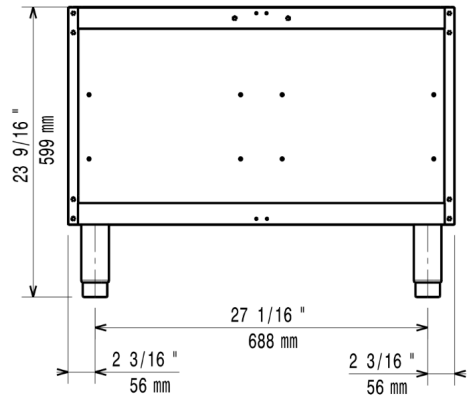

Sivulta

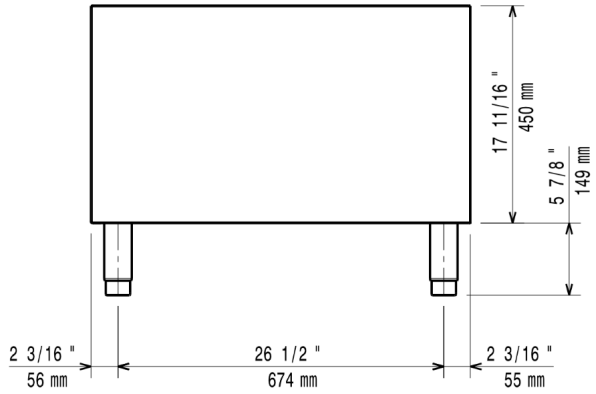

Päältä

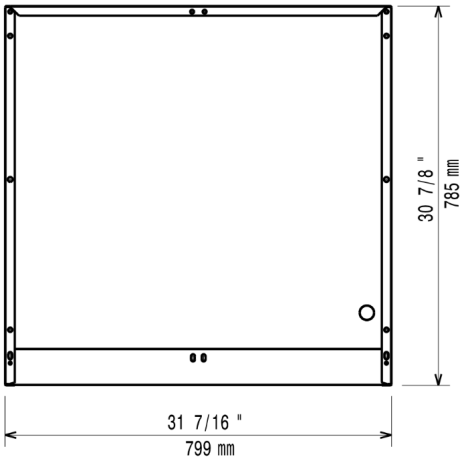

Lisävarusteet

Lisävarusteet

PNC-koodi	kuvaus
Jalustat & jalustatarvikkeet	
206145	Johteet 4xGN 1/1, 400 mm jalustaan
206245	Keskituki jalustakaappiin, vetolaatikoiden ja ritilöiden (800/1200 mm jalustat) sekä ovien (1200 mm jalustat) asennukseen
206259	Sähkölämmityssarja alakaappiin
206334	2 kpl vetolaatikkoja avojalustaan, 100 mm korkeus
206342	[NOT TRANSLATED] DOOR FOR OPEN BASE CUPBOARD-ZANUSSI
206350	Ovi avojalustaan
Jalat, pyörät ja rampit	
206135	Pyöräsarja, 4 pyörää, joista kaksi kääntyvää jarruilla, pyörät ja jalustan tuki tulee molemmat asentaa
206136	Jalkasarja laipalla
206210	Jalkasarja, 4 kpl, valuasennus
206367	Jalustan tuki jaloille tai pyörille - 800mm (700/900)
206368	Jalustan tuki jaloille tai pyörille - 1200mm (700/900)
206369	Jalustan tuki jaloille tai pyörille - 1600mm (700/900)
206370	Jalustan tuki jaloille tai pyörille - 2000mm (700/900)
Sokkelit	
206148	Potkupelti 800mm, valuasennus
206150	Potkupelti 1000mm, eteen, valuasennus
206151	Potkupelti 1200mm, valuasennus
206152	Potkupelti 1600mm, valuasennus
206176	Potkulista 800 mm
206177	Potkulista 1000 mm
206178	Potkulista 1200 mm
206179	Potkulista 1600 mm
206180	Sivupotkulistat, 2 kpl
Paneelit	
206181	Paneeli huoltokanavaan, 2 kpl, yksittäisasennus
206202	Paneeli huoltokanavaan, 2 kpl, asennus seläkkäin
206374	Takapaneeli - 800mm (700/900)
206375	Takapaneeli - 1000mm (700/900)
206376	Takapaneeli - 1200mm (700/900)
216134	2 kpl sivupeitelevyt 700x900 mm

Lisävarusteet

PNC-koodi	kuvaus
Muut lisävarusteet	
206333	[NOT TRANSLATED] 2 DRAWERS (H=100MM) BASE 900 LINE-OEM
206335	PEITELEVYT SIVUILLE (2KPL), K=700-S=900
206343	[NOT TRANSLATED] Door for open base cupboard
206361	2 VETOLAATIKKOA, K=100MM,JALUSTAAN-900XP